UDDEHOLM
a voestalpine company

Kulutusterästuotteet

TIETERÄT
KAUHATERÄKSET
KAUHAN KYNNET
KOVAMETALLITUOTTEET
KULUTUSLEVYT

UDDEHOLM
a voestalpine company

Uddeholm on tunnettu maailmanlaajuisesti korkealaatuisista työvälineteräksistään. Uddeholmin terästen rinnalla tarjoamme asiakkaillemme laajan valikoiman muita terästuotteita. Olemme valikoineet kulutusterästuotteiden tuoteryhmään korkealaatuisia, alansa johtavien valmistajien tuotteita.

OTA YHTEYTTÄ, ME PALVELEMME SINUA!

LAURI SALMELA
puh. 050 501 0737
lauri.salmela@uddeholm.fi

JARKKO INKEROINEN
puh. 050 554 3228
jarkko.inkeroinen@uddeholm.fi

SONJA TURTIA
puh. 040 966 4170
sonja.turtia@uddeholm.fi

voestalpine High Performance Metals Finland Oy Ab
Ritakuja 1, 01740 Vantaa
puh. 010 841 4900
info@uddeholm.fi
www.uddeholm.fi

Tämän painotuotteen tiedot ovat ohjeellisia ja yleisluontoisia, eivätkä ne ole minkäänlaisena takuuna tuotteiden ominaisuuksista tai käyttösovelluksista. voestalpine High Performance Metals Finland Oy Ab varaa itselleen oikeuden muuttaa tietoja ilman ennakkoilmoitusta.

2020-09-01 5.painos

SISÄLTÖ

Jälleenmyyjät

Jälleenmyyjäverkosto....5

Nordviq

Reikäterät.... 7
Tasaterät....8
Kulmatasaterät.... 9
Hammasterät....9
Tieterätarvikkeet.... 10
Asennuslevyt.... 12
Lautasjalakset.... 12
Tappiterärungot.... 13

Betek

Kovametallitapit.... 15
Hitsattavat kulutusnastat.... 16
Elotop-hitsauskoneen varaosat.... 16
Kovametalliterät.... 17

Kennametal

Kovametalliterät....19
RoadKing-tapit....19
KenCast-tuotteet....19

Black Cat

Kovametalliterät....21

Kauhateräkset

Kauhan huulilevyt....23
Kauhaharjojen säästöterät....24
Kulutuslatat....25
Kauhan nuoliprofiilit....26
Mittatilaushuulilevyt....26
Pyöräkoneen huulilevyt....26
Kaivinkoneen huulilevyt....26
Telaharjateräkset....27

Trasteel

Kauhan kynnet....28
Kauhansuojat....30

Black Cat

Huulilevyn pultattavat suojausosat....31
Kromikarbidi suojapalat....32

Momentinsuurentaja

Momentinsuurentaja HX-30....33

voestalpine

Alform....34
Durostat....35
Fedur....36

TIETERÄT

KOVAMETALLITUOTTEET

KOVAMETALLITUOTTEET

KOVAMETALLITUOTTEET

KAUHAN KYNNET JA SUOJAUSPALAT

DUROSTAT-KULUTUSLEVYT

ALFORM-RAKENNELEVYT

FEDUR-KULUTUSLEVYT

JÄLLEENMYYJÄVERKOSTO

PAIKKAKUNTA	*YRITYS*	*PUHELINNUMERO*
ESPOO	AGCO-SUOMI OY (VALTRA)	040 770 2761
HELSINKI	TERÄSTARVIKE OY	09 350 5030
HUITTINEN	ATULA HUOLTOPALVELUT OY	0400 320 548
HÄMEENLINNA	VAL-TRAKTORI OY	040 711 6547
IISALMI	AGCO-SUOMI OY (VALTRA)	040 770 2764
JOENSUU	AGCO-SUOMI OY (VALTRA)	040 531 4759
JYVÄSKYLÄ	AGCO-SUOMI OY (VALTRA)	040 742 3304
KAJAANI	AGCO-SUOMI OY (VALTRA)	040 570 9422
KEMINMAA	TRAKTORI SERVI OY	040 554 0850
KEURUU	KEURUSTARVIKE OY	0400 819 177
KOKKOLA	AGCO-SUOMI OY (VALTRA)	040 725 4036
KOUVOLA	AGCO-SUOMI OY (VALTRA)	0400 735 182
KUOPIO	AGCO-SUOMI OY (VALTRA)	040 767 0487
	WIHURI OY TEKNINEN KAUPPA	020 510 10
KUUSAMO	WETTERI OY	0400 685 089
LAHTI	AGCO-SUOMI OY (VALTRA)	040 506 3460
LAPPEENRANTA	AGCO-SUOMI OY (VALTRA)	040 670 5116
LIEKSA	A & K HEIKURA OY	0400 275 310
LOIMAA	ATULA HUOLTOPALVELUT OY	0400 320 512
MAARIANHAMINA	AB MARIEHAMNS PARTI	018 280 11
MAARIANHAMINA	HOLMBERGS AB	018 23 555
MIKKELI	AGCO-SUOMI OY (VALTRA)	0400 178 276
NIVALA	RAUTAVARASTO T.OJALEHTO KY	040 175 7724
NURMES	VALKOR OY	040 771 5063
OULU	AGCO-SUOMI OY (VALTRA)	040 759 7205
	WIHURI OY TEKNINEN KAUPPA	020 510 10
PIRKKALA	AGCO-SUOMI OY (VALTRA)	040 770 2746
PORI	AGCO-SUOMI OY (VALTRA)	040 776 1016
PORVOO	ME-TERÄS KY LINDSTRÖM	019 580 910
ROVANIEMI	AGCO-SUOMI OY (VALTRA)	040 760 8925
SALO	AGCO-SUOMI OY (VALTRA)	040 657 5342
SAVONLINNA	AGCO-SUOMI OY (VALTRA)	0400 902 607
SEINÄJOKI	AGCO-SUOMI OY (VALTRA)	040 522 5487
SOTKAMO	POLANNETERÄ OY	0400 989 336
TAMPERE	WIHURI OY TEKNINEN KAUPPA	020 510 10
TURKU	AGCO-SUOMI OY (VALTRA)	0400 541 233
	WIHURI OY TEKNINEN KAUPPA	020 510 10
VAASA	KONEHUOLTO MARANDER	06 318 2950
	WIHURI OY TEKNINEN KAUPPA	020 510 10
VAHTO	ATULA HUOLTOPALVELUT OY	0400 308 055
VANTAA	WIHURI OY TEKNINEN KAUPPA	020 510 10
VARKAUS	EASTRA OY	040 770 2754
YLIVIESKA	AGCO-SUOMI OY (VALTRA)	040 716 7534

TIETERÄT

Tieterien tuotevalikoimamme on markkinoiden kattavin. Valikoima sisältää tieterät alusterälaitteisiin, auroihin, tiehöyliin, lanoihin, linkoihin ja lukuisiin muihin tienhoitolaitteisiin.

MATERIAALI

Tieterien materiaali on erityisesti alan vaatimuksia vastaamaan kehitettyä erikoisbooriterästä. Tieterien kovuus on yli 500 HB, jonka takia tieteriä kutsutaan Nordviq 500HB Plus-teriksi. Materiaalin ominaisuudet vastaavat hyvin teiden kunnossapidon kulumis- ja iskunkestävyys-vaatimuksia. Optimoitu materiaali pidentää terien käyttöikää ja alentaa kokonaiskustannuksia.

VALMISTUS

Tieterät valmistetaan Ruotsissa.

KOVIA TUOTTEITA REUNASTA REUNAAN

Tuotteet karkaistaan vasta leikkauksen, viisteytyksen ja rei´ityksen jälkeen, mikä takaa niiden kovuuden ja kestävyyden koko materiaalin osalta reunasta reunaan.

VARASTOINTI JA TOIMITUKSET

Tieterätuotteet varastoidaan Vantaalla. Toimitukset kaikkialle Suomeen tapahtuvat lyhyellä toimitusajalla.

Reikäterät

Reikäjako 305 mm

KOVUUS

500 HB PLUS

Tuotenro	Mitat mm	Paino kg	Huomautuksia
7000223516	180 x 9 x 692	6,1	Nordviq HB500 Plus
7000223517	180 x 9 x 792	6,9	Nordviq HB500 Plus
7000223518	180 x 9 x 915	8,0	Nordviq HB500 Plus
7000223519	180 x 9 x 1220	10,7	Nordviq HB500 Plus
7000223510	180 x 9 x 1525	13,4	Nordviq HB500 Plus
7000223758	180 x 9 x 850/792	7,8	Nordviq HB500 Plus, kulma
7000223759	180 x 9 x 980/915	8,9	Nordviq HB500 Plus, kulma
7000223760	180 x 9 x 1280/1220	11,6	Nordviq HB500 Plus, kulma
7000223522	240 x 11 x 692	8,1	Nordviq HB500 Plus
7000223523	240 x 11 x 792	9,2	Nordviq HB500 Plus
7000223524	240 x 11 x 915	10,7	Nordviq HB500 Plus
7000223525	240 x 11 x 1220	14,2	Nordviq HB500 Plus
7000223534	240 x 11 x 1525	17,8	Nordviq HB500 Plus
7000223753	240 x 10 x 692	9,0	BX 500 Kumi
7000223754	240 x 10 x 792	10,3	BX 500 Kumi
7000223755	240 x 10 x 915	11,9	BX 500 Kumi
7000223756	240 x 10 x 1220	15,8	BX 500 Kumi
7000223757	240 x 10 x 1525	19,8	BX 500 Kumi
7000222396	240 x 11 x 740/692	9,5	Nordviq HB500 Plus, kulma
7000223590	240 x 11 x 850/792	12,5	Nordviq HB500 Plus, kulma
7000223591	240 x 11 x 980/915	14,4	Nordviq HB500 Plus, kulma
7000223592	240 x 11 x 1280/1220	18,5	Nordviq HB500 Plus, kulma
7000223512	240 x 16 x 792	15,0	Nordviq HB500 Plus
7000223513	240 x 16 x 915	17,0	Nordviq HB500 Plus
7000223514	240 x 16 x 1220	23,0	Nordviq HB500 Plus
7000223515	240 x 16 x 1525	28,0	Nordviq HB500 Plus

Tasaterät

Reikäjako 305 mm, kovuus 500HB plus

Tuotenro	Mitat mm	Paino kg	Huomautuksia
7000222370	200 x 10 x 692	11,0	3 x 2 reikää
7000222207	200 x 10 x 792	12,0	3 x 2 reikää
7000222057	200 x 10 x 915	14,0	3 x 2 reikää
7000222216	200 x 10 x 991	15,0	4 x 2 reikää
7000222200	200 x 10 x 1220	19,0	4 x 2 reikää
7000222201	200 x 10 x 1525	24,0	5 x 2 reikää
7000222209	200 x 12 x 692	13,0	3 x 2 reikää
7000222208	200 x 12 x 792	15,0	3 x 2 reikää
7000222089	200 x 12 x 915	17,0	3 x 2 reikää
7000222008	200 x 12 x 1220	23,0	4 x 2 reikää
7000222010	200 x 12 x 1525	29,0	5 x 2 reikää
7000222203	200 x 12 x 1830	35,0	6 x 2 reikää
7000222018	200 x 16 x 1220	31,0	4 x 2 reikää
7000222019	200 x 16 x 1525	39,0	5 x 2 reikää
7000222336	200 x 20 x 915	35,0	Nordviq 500HB Plus
7000222337	200 x 20 x 1220	43,0	Nordviq 500HB Plus

KOVUUS 500 HB PLUS

Reikäjako 305 mm, kovuus 500HB

Tuotenro	Mitat mm / reikäjako	Paino kg	Huomautuksia
7000222085	300 x 35 x 1220	100,0	CAT 16M
7000222329	200 x 20 x 792	25,0	Vikmet (3 reikää)
7000222330	200 x 20 x 950	30,0	Vikmet (4 reikää)
7000222364	200 x 20 x 1015	32,0	Vikmet (3 reikää)

Reikäjako 290 mm

Tuotenro	Mitat mm / reikäjako	Paino kg	Huomautuksia
7000222002	200 x 12 x 1690/290	31,0	6 x 2 reikää
7000222003	200 x 12 x 1980/290	37,0	7 x 2 reikää
7000222013	200 x 12 x 2440/290	45,0	9 x 2 reikää
7000222015	200 x 12 x 3020/290	56,0	11 x 2 reikää

Kulmatasaterät

Reikäjako 305 mm

Tuotenro	Mitat mm	Paino kg	Huomautuksia
7000222371	200 x 10 x 740/692	12,0	3 x 2 reikää
7000222058	200 x 10 x 840/792	14,0	3 x 2 reikää
7000222068	200 x 10 x 965/915	17,0	3 x 2 reikää
7000222086	200 x 10 x 1053/991	20,0	4 x 2 reikää
7000222030	200 x 10 x 1280/1220	22,0	4 x 2 reikää
7000222210	200 x 12 x 740/692	13,0	3 x 2 reikää
7000222090	200 x 12 x 840/792	18,0	3 x 2 reikää
7000222091	200 x 12 x 965/915	21,0	3 x 2 reikää
7000222034	200 x 12 x 1280/1220	25,0	4 x 2 reikää

Hammasterät

Koverat hammasterät

Reikäjako 305 mm

Tuotenro	Mitat mm / reikäjako	Paino kg	Hammasväli mm	Huomautuksia
7000222220	193 x 12 x 1220/305	16,0	30	4 x 2 reikää
7000222221	193 x 12 x 1525/305	20,0	30	5 x 2 reikää
7000222251	193 x 12 x 1220/305	16,0	16	4 x 2 reikää
7000222252	193 x 12 x 1525/305	20,0	16	5 x 2 reikää

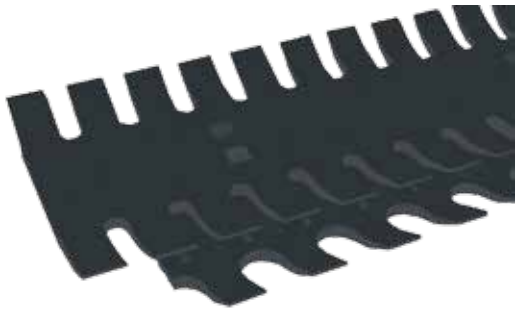

Reikäjako 290 mm

Tuotenro	Mitat mm / reikäjako	Paino kg	Hammasväli mm	Huomautuksia
7000222223	193 x 12 x 3020/290	40,0	30	11 x 2 reikää

Suorat hammasterät

Reikäjako 305 mm

Tuotenro	Mitat mm / reikäjako	Paino kg	Hammasväli mm	Huomautuksia
7000222102	200 x 12 x 792/305	11,0	30	3 x 2 reikää
7000222103	200 x 12 x 915/305	12,0	30	3 x 2 reikää
7000222218	200 x 12 x 1220/305	16,0	30	4 x 2 reikää
7000222219	200 x 12 x 1525/305	20,0	30	5 x 2 reikää
7000222279	200 x 12 x 792/305	13,5	16	3 x 2 reikää
7000222277	200 x 12 x 915/305	15,5	16	3 x 2 reikää
7000222230	200 x 12 x 1220/305	18,0	16	4 x 2 reikää
7000222231	200 x 12 x 1525/305	22,5	16	5 x 2 reikää
7000222228*	200 x 16 x 1220/305	21,0	30	4 x 2 reikää
7000222229*	200 x 16 x 1525/305	27,0	30	5 x 2 reikää

*senkatut kiinnitysreiät

NORDVIQ 500 HB PLUS

Reikäjako 290 mm

Tuotenro	Mitat mm / reikäjako	Paino kg	Hammasväli mm	Huom. reiät yhdessä rivissä
7000222224	200 x 12 x 1690/290	22,0	30	6 x 1 reikää
7000222225	200 x 12 x 1980/290	27,0	30	7 x 1 reikää
7000222274	200 x 12 x 2440/290	32,8	30	9 x 1 reikää
7000222275	200 x 12 x 3020/290	40,5	30	11 x 1 reikää
7000222046*	200 x 12 x 3650/290	49,0	30	13 x 1 reikää

*Toimitetaan kahdessa osassa

Tieterätarvikkeet

Pallokantapultit

Pakkauskoko 25 kpl

Tuotenro	Mitat mm	Huomautuksia
7000222021	KH M 16 x 45	Luokka 10.9
7000222074	KH M 16 x 55	Luokka 10.9
7000222075	KH M 16 x 70	Luokka 10.9
7000200290	KH M 16 x 90	Luokka 10.9

Mutterit

Pakkauskoko 25 kpl

Tuotenro	Mitat mm	Huomautuksia
7000222136	M 16	Laippanylock

Uppokantapultit

Tuotenro	Mitat mm	Huomautuksia
7000222079	FH M 16 x 37	Luokka 10.9
7000222081	FH M 16 x 50	Luokka 10.9
7000222080	FH M 16 x 65	Luokka 10.9
7000222132	FH M 16 x 80	Luokka 10.9
7000222361	FH $^{3}/_{4}$” x 2 $^{3}/_{4}$” (n.19 x 70mm)	
7000222362	FH $^{3}/_{4}$” x 3” (n.19 x 76mm)	
7000222363	$^{3}/_{4}$” mutteri	

Tukilevyt

Pakkauskoko 25 kpl

Tuotenro	Mitat mm	Huomautuksia
7000222146	Nro 70	Suora
7000222147	Nro 80	Taivutettu
7000222145	Nro 80.65	Taivutettu, pitkä

Kiilatapit

Pakkauskoko 25 kpl

Tuotenro	Mitat mm	Huomautuksia
7000222153	16 x 47	Luokka 10.9
7000222149	16 x 53	Luokka 10.9
7000222150	16 x 65	Luokka 10.9

Kiilat

Pakkauskoko 25 kpl

Tuotenro	Mitat mm	Huomautuksia
7000222155	22,5 x 125	Kovera
7000222152	20,5 x 125	Suora
7000222154	24,5 x 125	Suora
7000222157	26,5 x 125	Suora

Työkalut

Tuotenro	Mitat	Huomautuksia
7000222135		Kiilatyökalu
7000222281		Tappityökalu
7000222325	1000g	Kuparivasara

Asennuslevyt

Asennuslevyt kiilatappi kiinnitykselle

Reikäjako 305 mm

Tuotenro	Mitat mm	Paino kg	Huomautuksia
7000222164	130 x 16 x 1817	27,0	Senkattu
7000222165	130 x 16 x 2122	32,0	Senkattu

KOVUUS 500 HB

Muutosasennuslevyt

Reikäjako 290/305 mm

Tuotenro	Mitat mm	Paino kg	Huomautuksia
7000222171	130 x 16 x 1397/290/305	22,0	Senkattu
7000222169	130 x 16 x 2227/290/305	34,0	Senkattu
7000222177	130 x 16 x 1410/290/305	22,0	Senkattu

Hitsattavat muutos-/korjausosat

Tuotenro	Mitat mm	Paino kg	Huomautuksia
7000222273	80 x 12 x 3000	21,0	Reikäjako 305mm
7000222278	100 x 16 x 3045	35,0	Reikäjako 305mm

Lautasjalakset

Tuotenro	Mitat mm	Paino kg	Huomautuksia
7000222023	Ø 270 x 16	8,0	Ei kiinnityskorvakkeita
7000222022	Ø 270 x 12	6,0	Ei kiinnityskorvakkeita
7000222341		0,8	Lautasjalaksen hitsattava pallonivel
7000222397	Ø 270 x 30	11,7	Lautasjalas, kovametalli. Ei kiinnityskorvakkeita

Tappiterärungot

Tappiterärungot

25° kulma - tiehöyliin (20 mm tapille)

Tuotenro	Mitat mm	Paino kg	Huomautuksia
7000222260	12 x 130 x 610	16,0	16 tapille
7000222181	12 x 130 x 915	22,0	24 tapille
7000222180	12 x 130 x 1220	30,0	32 tapille

45° kulma - alusteriin, lanoihin (20 mm tapille)

Tuotenro	Mitat mm	Paino kg	Huomautuksia
7000222261	12 x 130 x 610	15,0	16 tapille
7000222185	12 x 130 x 915	22,0	24 tapille
7000222130	12 x 130 x 1220	31,0	32 tapille

25° kulma - tiehöyliin, heavy-duty (22 mm tapille)

Tuotenro	Mitat mm	Paino kg	Huomautuksia
7000222398	16 x 130 x 915	25,0	20 tapille
7000222399	16 x 130 x 1225	35,0	27 tapille

25° kulma - CAT 16M (25 mm tapille)

Tuotenro	Mitat mm	Paino kg	Huomautuksia
7000222328	20 x 200 x 1220	60,0	18 tapille

Tuotevalikoima kattaa kovametallituotteet alusterälaitteisiin, auroihin, tiehöyliin, lanoihin, linkoihin ja lukuisiin muihin tienhoitolaitteisiin.

MATERIAALI

Materiaalin ominaisuudet vastaavat hyvin teiden kunnossapidon kulumis- ja iskunkestävyys-vaatimuksia. Optimoitu materiaali pidentää terien käyttöikää sekä alentaa kokonaiskustannuksia.

VALMISTUS

Terät valmistetaan Saksassa laatustandardien DIN ISO 9001:2000 ja DIN EN ISO 14001 mukaisesti.

VARASTOINTI JA TOIMITUKSET

Tieterätuotteet varastoidaan Vantaalla. Toimitukset kaikkialle Suomeen tapahtuvat lyhyellä toimitusajalla.

Kovametallitapit

Kovametallitapit tienhoitoon

Pakkauskoko 50 kpl

Tuotenro	Nimike	Paino kg	Huomautukset
7000222175	Kapealaippainen, terävä, prikalla	0,29	BSH219
7000222179	Kapealaippainen, tylppä, prikalla	0,30	BSH254
7000222170	Kapealaippainen, erikoisterävä, prikalla	0,29	BSH266
7000222176	Leveälaippainen, terävä 40 kpl/ltk	0,27	BSH211

Pakkauskoko 40 kpl

Tuotenro	Nimike	Paino kg	Huomautukset
7000222400	BC41, 22mm tienhoitotappi, leveä, terävä	0,30	B35/22
7000222315	BTK80, 25mm runko	0,50	

.400

175 .179 . 170 . 176 .315

Kovametallitapit jyrsintään

Tuotenro	Nimike	Paino kg	Pakkauskoko
7000222401	BC33, 22mm runko	0,3	40kpl
7000222391	BKF22, 38/80mm runko	1,2	10kpl
7000222402	Istukka BHR38	1,8	10kpl

.391 .402

Hitsattavat kulutusnastat

Kovametalli kulutusnastalevyt

Tuotenro	Mitat	Paino kg	Huomautuksia
7000222276	50 x 50	0,3	5 nastaa

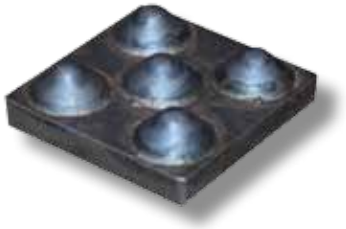

TungStud

Tuotenro	Mitat	Huomautuksia
7000222283	Ø 16	BTS 01
7000222284	Ø 19	BTS 03
7000222285	Ø 22	BTS 05
7000222287	Ø 22	BTS 06
7000222286	Ø 22	BTS 08
7000222321	Ø 16	BTS 20

Elotop-hitsauskoneen varaosat

Tuotenro		Huomautuksia
7000222323	Pidike	BTS 08
7000222324	Pidike	BTS 20

Kovametalliterät

Kovametallitasaterät

Tuotenro	Mitat mm	Paino kg	Huomautuksia
7000222262	130 x 20 x 792	16,5	Senkatut reiät
7000222263	130 x 20 x 915	19,0	Senkatut reiät
7000222264	130 x 20 x 1220	25,5	Senkatut reiät

Kovametallihammasterät

Tuotenro	Mitat mm	Paino kg	Huomautuksia
7000222266	130 x 20 x 792	12,5	Ohennettu
7000222267	130 x 20 x 915	14,5	Ohennettu
7000222268	130 x 20 x 1220	19,0	Ohennettu

Tuotevalikoima sisältää kovametallituotteita tienhoitoon, asfaltin- ja betonin jyrsintään, murskaukseen, pellonraivaukseen, kauhojen suojaukseen ja erilaisiin kaivosteollisuuden sovelluksiin.

MATERIAALI

Kennametalin kovametallituotteet on valmistettu kestämään iskuja ja erittäin kovaa kulutusta. Tuotteissa käytetty kovametalli on volframikarbidia. Käytetty kovametalli ei ole kierrätettyä, jolloin materiaali on erittäin hienojakoista sekä tasalaatuista. Tällä saavutetaan paras mahdollinen kulutuskestävyys.

VALMISTUS

Tuotteet valmistetaan Kennametalin tehtailla USA:ssa ja Euroopassa ympäristöystävällisyys huomioiden.

TUOTENIMET

RoadKing-jyrsintapit asfaltille ja betonille. KenCast-suojapalat kovaa kulumista vastaan.

VARASTOINTI JA TOIMITUKSET

Tuotteet varastoidaan Vantaalla. Toimitukset kaikkialle Suomeen tapahtuvat lyhyellä toimitusajalla.

I.C.E. Series
Isolated Carbide Edged
Snowplow Blades

Kovametalliterät

Tuotenro	Mitat mm	Paino kg	Huomautuksia
7000222301	130 x 22 x 792	18,0	Jääterä
7000222302	130 x 22 x 915	20,5	Jääterä
7000222303	130 x 22 x 1220	27,5	Jääterä
7000222351	130 x 22 x 915	19,5	Hammasjääterä
7000222352	130 x 22 x 1220	25,5	Hammasjääterä
7000222304	Hitsattava auran päätysuoja	2,0	130 x 35 x 80 mm

RoadKing-tapit

Tuotenro	Nimike	Mitat mm	Huomautuksia
7000222356	Betonijyrsintappi	20	RK1-PT
7000222357	Asfalttijyrsintappi	20	RK1-01P
7000222331	Asfalttijyrsintappi	20	RK3-01
7000222333	Asfaltti-/betonijyrsintappi	20	RK4-01
7000222334	Asfalttijyrsintappi	20	RK5-04

Jyrsintapit

Tuotenro	Nimike	Mitat mm	Huomautuksia
7000222349	Jyrsintappi	20	C3R
7000222355	Jyrsintappi	20	C3MC-RPM
7000222332	Jyrsintappi	22	SK3-01T
7000222369	Jyrsintappi	22	SK4-01
7000222347	Jyrsintappi	25	AK4-03
7000222348	Jyrsintappi	38/30	TS30CX

.349 .355 .347 .348

Jyrsintappien istukat

Tuotenro	Nimike	Mitat mm	Huomautuksia
7000222350	Istukka	20	C10FD
7000222403	Istukka	22	C87FD
7000222358	Istukka	38/30	TH3

KenCast-tuotteet*

Tuotenro	Nimike	Mitat mm	Huomautuksia
7000222360	KenCast nappi	Ø 75	
7000222359	KenCast tanko	2” x 6”	
7000222390	KenCast tanko	1” x 4”	
7000222353	KenCast istukansuoja		1/6 donitsi
7000222354	KenCast istukansuoja		Donitsi, 3-osaa
7000222368	KenCast suojapala		3 kulmaa

*Saatavana myös muita kokoja – kysy lisää!

BLACK CAT
WEAR PARTS

Black Cat on yksi maailman suurimmista volframikarbidikulutusosien valmistajista, jonka pääkonttori sijaitsee Kanadassa.

VALMISTUS JA MATERIAALI

Suurin osa tuotteista valmistetaan lämpökäsitellystä booriseosteisesta teräksestä, jonka kovuus on vähintään 500HBW. Volframikarbidiosat valmistetaan korkealaatuisista neitseellisistä volframikarbideista, jotka antavat parhaan kulutuskestävyyden esimerkiksi lumiauranterille.

VARASTOINTI JA TOIMITUKSET

Tuotteet varastoidaan Vantaalla. Toimitukset kaikkialle Suomeen tapahtuvat lyhyellä toimitusajalla.

Kovametalliterät

VEKTOR™ PATENTERAD

Vektor-kovametalliterät, reikäjako 305mm

Tuotenro	Mitat mm	Paino kg	Huomautuksia
7000222404	130 x 16 x 605	9,5	Patentoitu
7000222405	130 x 16 x 915	14,5	Patentoitu
7000222406	130 x 16 x 1220	19,0	Patentoitu
7000222407	130 x 16 x 1525	24,0	Patentoitu

Kovametallitasaterät tuplarei'illä, reikäjako 305mm

Tuotenro	Mitat mm	Paino kg	Huomautuksia
7000222408	150 x 20 x 605	15,0	Tuplarei'illä
7000222409	150 x 20 x 915	22,0	Tuplarei'illä
7000222410	150 x 20 x 1220	30,0	Tuplarei'illä

JOMA 6000-kovametalliterät, reikäjako 305mm

Tuotenro	Mitat mm	Paino kg	Huomautuksia
7000222411	150 x 20 x 605	6,0	Joma 6000
7000222412	75 x 12 x 605	4,5	Joma 6000, kiinnitysrauta
7000222413	150 x 20 x 792	8,0	Joma 6000
7000222414	75 x 12 x 792	6,0	Joma 6000, kiinnitysrauta
7000222415	150 x 20 x 915	8,5	Joma 6000
7000222416	75 x 12 x 915	7,0	Joma 6000, kiinnitysrauta
7000222417	150 x 20 x 1220	12	Joma 6000
7000222418	75 x 12 x 1220	9,0	Joma 6000, kiinnitysrauta

JOMA 6000

KAUHATERÄKSET

Kauhaterästen tuotevalikoimamme kattaa kaikki yleisimmät kauhaterästarpeet. Valikoima sisältää huulilevyjä, kulutuslattoja, nuoliprofiileita, telaharjateräksiä yms.

MATERIAALI

Kauhaterästen materiaali on erityisesti alan vaatimuksia vastaamaan kehitettyä erikoisboori-terästä, jonka hyvät ominaisuudet pidentävät kauhan käyttöikää sekä alentavat kokonaiskustannuksia.

VALMISTUS

Kauhaterästen valmistajat ovat alansa johtavia, pohjoismaisia kauhateräsvalmistajia, joiden laadun takeena ovat EN ISO 9001 ja EN ISO 14001 laatujärjestelmät.

KOVIA TUOTTEITA REUNASTA REUNAAN

Kauhateräkset valmistetaan valmiiksi muotoon valssattuna pitkänä profiilina. Tuotteet karkaistaan vasta katkaisun ja rei´ityksen jälkeen, mikä takaa niiden kovuuden ja kestävyyden koko tuotteen osalta reunasta reunaan. Karkaisumenetelmänä käytetään puristuskarkaisua, joka varmistaa tuotteiden kovuuden lisäksi niiden suoruuden.

VARASTOINTI JA TOIMITUKSET

Kauhaterästuotteet varastoidaan Vantaalla. Toimitukset kaikkialle Suomeen tapahtuvat lyhyellä toimitusajalla.

Kauhan huulilevyt

KOVUUS 500 HB

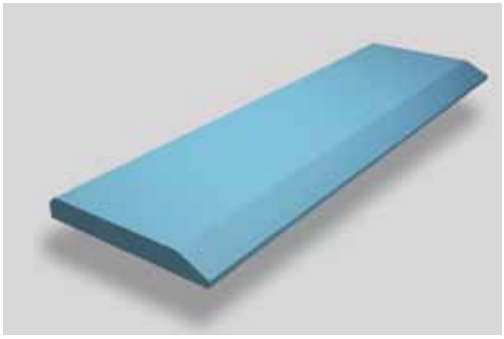

Tuotenro	Mitat mm	Paino kg
7000224892	100 x 12 x 3000	27,0
7000224121	100 x 12 x 6000	54,0
7000224873	150 x 16 x 3050	54,0
7000224122	150 x 16 x 6100	108,0
7000224875	150 x 20 x 3050	67,0
7000224123	150 x 20 x 6100	134,0
7000224876	200 x 20 x 3050	92,0
7000224124	200 x 20 x 6100	184,0
7000224878	200 x 25 x 3050	114,0
7000224125	200 x 25 x 6100	228,0
7000224879	250 x 25 x 3050	144,0
7000224126	250 x 25 x 6100	288,0
7000224881	200 x 30 x 3050	135,0
7000224136	200 x 30 x 6100	270,0
7000224132	270 x 30 x 3050	184,0
7000224128	270 x 30 x 6100	368,0
7000222326	300 x 30 x 6100	410,0
7000224133	270 x 35 x 3050	215,0
7000224129	270 x 35 x 6100	430,0
7000224872	300 x 35 x 6100	487,0
7000224134	300 x 40 x 3050	273,0
7000224130	300 x 40 x 6100	546,0
7000224137	400 x 40 x 6100	741,0
7000224135	300 x 50 x 3000	329,0
7000224131	300 x 50 x 6000	658,0
7000224886	400 x 50 x 6000	942,0
7000224874*	500 x 60 x 6000	1416
7000224877*	600 x 60 x 6000	1698
7000224884*	750 x 70 x 6000	2472

*Sahataan haluttuun pituuteen

Kauhaharjojen säästöterät

Tuotenro	Mitat mm / reikäjako	Paino kg	Huomautuksia
7000222270	200 x 20 x 626/210	20,0	Senkatut reiät
7000222271	200 x 20 x 686/230	21,0	Senkatut reiät
7000222272	200 x 20 x 710	22,0	Senkatut reiät
7000222311	200 x 20 x 3050/305	90,0	Senkatut reiät
7000222312*	200 x 20 x 6100/305	180,0	Senkatut reiät
7000222453	250 x 20 x 521	20,0	Senkatut reiät
7000222384	645 x 35 x 483	85,0	Vasenpääty
7000222385	645 x 35 x483	85,0	Oikeapääty
7000222388	706 x 35 x 483	95,0	Keskiosa
7000222386	791 x 35 x 483	105,0	Keskiosa, vasenpuoli
7000222387	791 x 35 x 483	105,0	Keskiosa, oikeapuoli

*Sahataan haluttuun pituuteen

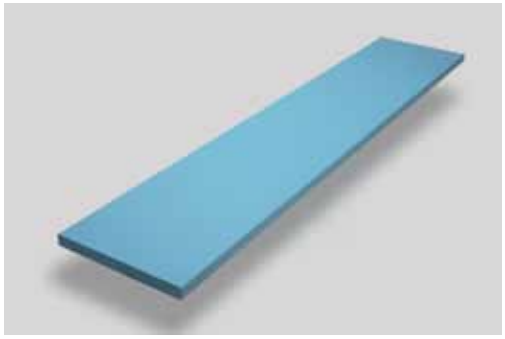

KOVUUS 500 HB

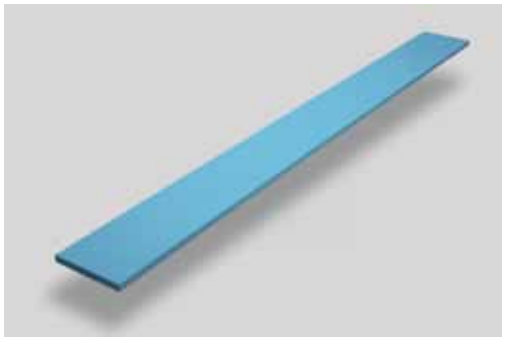

Kulutuslatat

Tuotenro	Mitat mm	Paino kg
7001224478	80 x 10 x 3000	19,0
7001224461	80 x 10 x 6000	38,0
7001224402	100 x 10 x 3000	24,0
7001224466	100 x 10 x 6000	48,0
7001224479	200 x 10 x 3000	47,0
7001224475	200 x 10 x 6000	94,0
7001224480	80 x 12 x 3000	23,0
7001224462	80 x 12 x 6000	46,0
7001224406	100 x 12 x 3000	29,0
7001224467	100 x 12 x 6000	58,0
7001224407	150 x 12 x 3000	44,0
7001224472	150 x 12 x 6000	88,0
7001224408	200 x 12 x 3000	58,0
7001224476	200 x 12 x 6000	116,0
7001224481	80 x 15 x 3000	29,0
7001224463	80 x 15 x 6000	58,0
7001224412	100 x 15 x 3000	36,0
7001224468	100 x 15 x 6000	72,0
7001224413	150 x 15 x 3000	59,0
7001224473	150 x 15 x 6000	108,0
7001224414	200 x 15 x 3000	72,0
7001224482	200 x 15 x 6000	144,0
7001224483	80 x 20 x 3000	38,0
7001224464	80 x 20 x 6000	76,0
7001224484	100 x 20 x 3000	48,0
7001224469	100 x 20 x 6000	96,0
7001224420	150 x 20 x 3000	72,0
7001224474	150 x 20 x 6000	144,0
7001224485	200 x 20 x 3000	96,0
7001224486	200 x 20 x 6000	192,0
7000222420	100 x 25 x 6000	120,0
7001224477	150 x 25 x 6000	180,0
7001224465	200 x 25 x 6000	240,0
7001224471	100 x 30 x 6000	144,0
7000222320	150 x 35 x 6000	252,0
7000222318	120 x 40 x 6000	230,0
7000222319	150 x 40 x 6000	288,0
7000222317	120 x 50 x 6000	288,0

Kauhan nuoliprofiilit

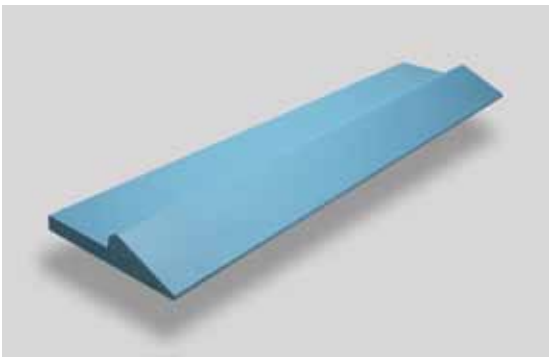

Tuotenro	B mm	B_1 mm	T mm	T_1 mm	L mm	Paino kg
7000201304	101	46	11	21	3000	29,0
7001224501	101	46	11	21	6000	58,0
7000201305	151	68	16	32	3000	61,0
7001224502	151	68	16	32	6000	122,0
7000200330	254	130	29	57	3660	238,0

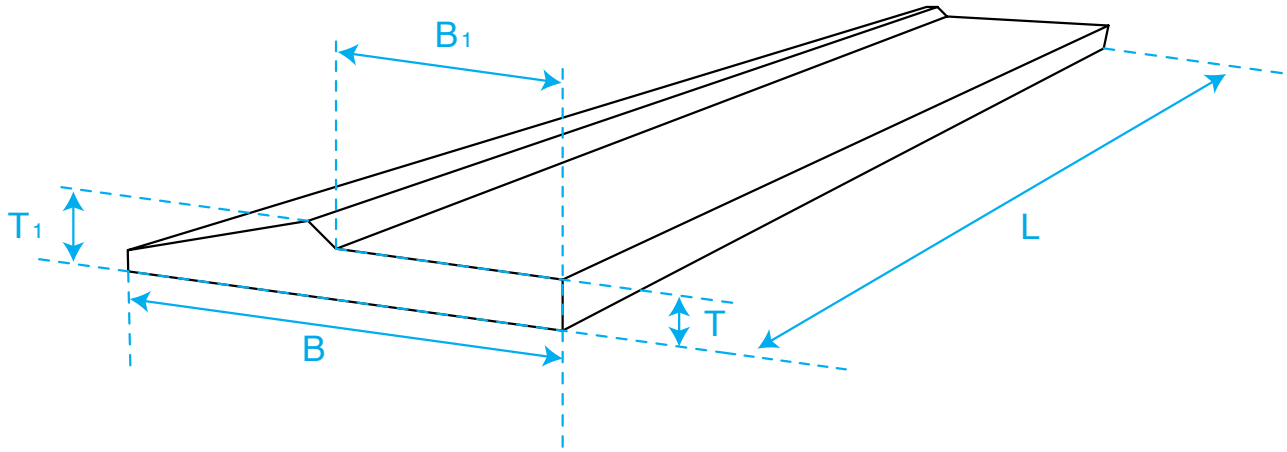

Mittatilaushuulilevyt

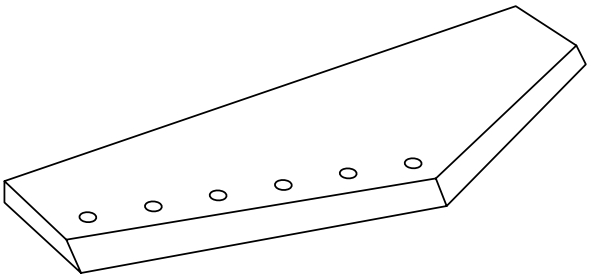

- Pyöräkuormaajiin ja kaivinkoneisiin
- V-kärjelliset: terävällä tai tasaisella kärjellä
- Pultattavilla suojapaloilla
- Kovuus 350-500 HB

Pyöräkoneen huulilevyt

Tuotenro	Mitat mm	Paino kg
7000222423	3484/944 x 790 / 450 x 50	856
7000222424	3492/650 x 645 / 265 x 50	632

Kaivinkoneen huulilevyt

Tuotenro	Mitat mm	Paino kg
7000222419	1900/780 x 600 / 513 x 70	562

Telaharjateräkset

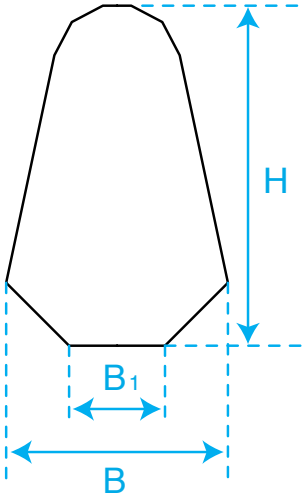

Profiilityyppi I

Tuotenro	H mm	B mm	B_1 mm	L mm	Paino kg	Huom. Profiilinro
7000201046	30	16	4	3000	8,0	46
7000201078	40	22	5	3000	16,0	78
7000201092	50	27	6	3000	25,0	92
7000201096	65	30	10	3000	36,0	96
7000201098	68	37	12	3000	47,0	98
7000222339	75	45	12	3000	68,0	100
7000201025	24	42	33	3000	21,0	24

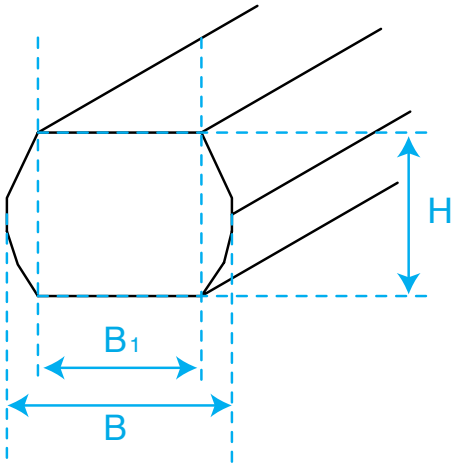

Profiilityyppi II

(Profiilinro 24)

KAUHAN KYNNET

MATERIAALI JA VALMISTUS

Kauhan kynnet on valmistettu EN ISO 9001:2000 laatujärjestelmän mukaisesti materiaalista, jonka kovuus ja kulumiskestävyys antavat parhaan suorituskyvyn.

Käyttötarkoituksen mukaisesti muotoillut kynnet säilyttävät terävyytensä käytössä ja tehostavat siten kauhan toimivuutta ja alentavat työkoneen polttoainekuluja.

VARASTOINTI JA TOIMITUKSET

Kauhan kynnet varastoidaan Vantaalla. Toimitukset kaikkialle Suomeen tapahtuvat lyhyellä toimitusajalla.

Tappilukitteiset kauhan kynnet

Tuotenro	Nimike	Mitat mm	Paino kg	Huomautuksia
7000200246	Kynsi	70 x 286	4,2	
7000200287	Holkki	73 x 175	2,0	
7000200242	Tappi	13 x 75	0,1	

CAT-mallin kauhan kynnet

Tuotenro	Nimike	Paino kg	Huulilevy mm	Alkuperäis-koodi
7000200361	CAT J200 kynsiholkki V	1,2	16-20	1U3202V
7000200365	CAT J200 istukka, päällehitsattava	2,3	16-20	4T1204
7000200366	CAT J200 istukka, haarukka	1,8	16-20	119-3205
7000200375	CAT J200 lukitustappi, 11x55 mm	0,07	16-20	8E6208
7000200377	CAT J200 lukitusrengas, 11/19 mm	0,02	16-20	8E6209
7000200261	CAT J250 kynsiholkki PHD	3,5	25	1U3252RC
7000200262	CAT J250 istukka, päällehitsattava	5,5	25	1U1254
7000200367	CAT J250 istukka, haarukka	4,2	25	6Y3254
7000200268	CAT J250 lukitustappi, 14x77 mm	0,09	25	8E6258
7000200269	CAT J250 lukitusrengas, 14/27 mm	0,05	25	8E6259
7000200362	CAT J300 kynsiholkki PHD	5,5	30	1U3302RC
7000200368	CAT J300 istukka, päällehitsattava	8,9	30	1U1304
7000200277	CAT J300 istukka, haarukka	7,2	30	3G6304
7000200275	CAT J300 lukitustappi, 14x92 mm	0,1	30	9J2308
7000200269	CAT J300 lukitusrengas, 14/27 mm	0,05	30	8E6259

Pyöräkuormaaja (LHD)

Kaivinkone (PHD, RC)

CAT-mallin kauhan kynnet

Tuotenro	Nimike	Paino kg	Huulilevy mm	Alkuperäis-koodi
7000200363	CAT J350 kynsiholkki PHD	7,5	40	1U3352RC
7000200369	CAT J350 istukka, päällehitsattava	14,8	40	1U1354
7000200265	CAT J350 istukka, haarukka	10,4	40	6I-6354-HD
7000200266	CAT J350 lukitustappi, 19x102 mm	0,15	40	8E6358
7000200267	CAT J350 lukitusrengas, 19/36 mm	0,1	40	8E6359
7000222340	CAT J460 kynsiholkki LHD loader	25,0	50	9W8452
7000200285	CAT J460 kynsiholkki PHD	14,6	50	9W8452RC
7000200370	CAT J460 istukka, päällehitsattava	20,8	50	8E0464
7000200371	CAT J460 istukka, haarukka	21,5	50	159-0464-HD
7000200284	CAT J460 lukitustappi, 24x133 mm	0,2	50	8E0468
7000200289	CAT J460 lukitusrengas, 24/41 mm	0,15	50	8E8469
7000222327	CAT J550 kynsiholkki LHD loader	29,0	60	9W8552
7000200279	CAT J550 kynsiholkki PHD	20,3	60	9W8552RC
7000200373	CAT J550 istukka, haarukka	36,5	60	6I-6554-HD
7000200280	CAT J550 lukitustappi, 25x160 mm	0,2	60	6Y8558
7000200281	CAT J550 lukitusrengas, 25/48 mm	0,15	60	8E5559
7000200381	CAT J600 kynsiholkki PHD	38,0	70	616602RC
7000200382	CAT J600 istukka, haarukka	54,0	70	6I-6604-HD
7000200383	CAT J600 lukitustappi, 30x195 mm	1,05	70	6I-6608
7000200384	CAT J600 lukitusrengas, 30/59 mm	0,035	70	6I-6609
7000200374	CAT J700 kynsiholkki PHD	50,0	90	4T4707RC
7000200364	CAT J700 istukka, haarukka	92,3	90	22-7700-HD
7000200376	CAT J700 lukitustappi, 32x200 mm	1,22	90	9U-9616
7000200378	CAT J700 lukitusrengas, 32/65 mm	0,038	90	4T-4707
7000222436*	CAT J800 kynsiholkki	75	100	14010629
7000222437*	CAT J800 Istukka, haarukka	101,0	100	14011931
7000222438*	CAT J800 lukitustappi. 35/240mm	1,75	100	14010634
7000222439*	CAT J800 lukitusrengas	0,2	100	14010635

*Tilaustuote

ESCO-mallin kauhan kynnet (twist on)*

V61 PHD

Tuotenro	Nimike	Paino kg	Huulilevy mm	Alkuperäis-koodi
7000222440	V61 PHD, V-sarja, twist on, kynsiholkki	56,0	70	14012717-70
7000222441	Istukka, haarukka, V-sarja, twist on	29,0	70	14011779
7000222442	Kiinnityskiila, V-sarja, twist on	0,5		14011784

*Saatavana myös muita kokoja - kysy lisää!

KAUHANSUOJAT

Tuotenro	Nimike	Paino kg	Huulilevy mm	mitat mm	Alkuperäis-koodi
7000200670	50 mm huulilevyn suojapala	7,0	50	50 x 150 x 23	TSLSC-50-150-23
7000200671	60 mm huulilevyn suojapala	20,80	60	60 x 200 x 23	TSLSC-60-200-23
7000222342	70 mm huulilevyn suojapala	21,50	70	70 x 250 x 23	HZ-70-250-23
7000222343	Kauhan kulmasuoja, kaareva	12,0			138-6551
7000222344	Kauhan kulmasuoja, suora (175 x 150 x 40 x 205 mm)	13,0			138-6529
7000222451	Kauhan kulmasuoja, suora (157-1019)	30,0			14010990
7000222450	Kauhan kulmasuoja, kaareva (157-1027)	29,0			14011609
7000222449	Kauhan kulmasuoja, suora (ES6697-2)	22,5			14010639
7000222372	Reunan suojapala, CAT 35mm, epäsymmetrinen	19,0		38 x 468	L468 Tinv38 cc200
7000222443	Reunan suojapala, CAT 40mm, epäsymmetrinen	18,0		40 x 468	L468 Tinv42 cc200
7000222444	Hitsattava adapteri, CAT 35mm, suojapaloille, tupla	26,0		800 x 35 x 120	
7000222452	Hitsattava adapteri, CAT 35mm, suojapaloille	14,0		430 x 35 x 120	
7000222373	Tappi				1320998
7000222374	Lukitusrengas				1320999

Kauhan suojapalat
(157-1019)

Kauhan suojapalat
(157-1027)

Kauhan suojapalat
(ES6697-2)

BLACK CAT WEAR PARTS

Huulilevyn pultattavat suojausosat

Tuotenro	Nimike	Paino kg	Mitat mm	Alkuperäis-koodi
7000222375	Alaosan suojapala, keskiosa	39,0	312 x 51 x 478	1167460 CTR BCB
7000222376	Alaosan suojapala, oikea reuna	41,0	312 x 51 x 478	1167461 RH BCB
7000222377	Alaosan suojapala, vasen reuna	41,0	312 x 51 x 478	1167462 LH BCB
7000222445	Alaosan suojapala, keskiosa	40,0	342 x 51 x478	1099080 CTR
7000222446	Alaosan suojapala, oikea reuna	42,0	342 x 51 x478	1099081 RH
7000222447	Alaosan suojapala, vasen reuna	42,0	342 x 51 x478	1099082 LH
7000222378	Pääliosan suojapala, keskiosa	11,0		1957180 CTR BCB
7000222379	Pääliosan suojapala, oikea reuna	11,0		1957181 RH BCB
7000222380	Pääliosan suojapala, vasen reuna	11,0		1957182 LH BCB
7000222389	Uppokantapultti		1 1/4" x 95 mm	
7000222381	Uppokantapultti		1 1/4" x 152 mm	
7000222382	Mutteri		1 1/4"	3K9770
7000222383	Mutteri		1 1/4"	Conical 5P8362

Kromikarbidi suojapalat

Tuotenro	Nimike	Mitat mm	Paino kg	Alkuperäis-koodi
7000222425	Suojapala, tanko, 6 lohkoa (CB25N)	240 x 25 x 15/8	0,9	14010861
7000222426	Suojapala, tanko, 6 lohkoa (CB40N)	240 x 40 x 15/8	1,4	14010862
7000222427	Suojapala, tanko, 6 lohkoa (CB50N)	240 x 50 x 15/8	1,9	14010863
7000222432	Suojapala, nappi (WB60)	Ø 60 x 20/10	0,9	14010939
7000222433	Suojapala, nappi (WB90)	Ø 90 x 20/10	1,1	14011634
7000222434	Suojapala, donitsi (DLP1994 WD)	Ø 100 x 70	1,3	14011665
7000222435	Suojapala, donitsi (DLP2196 WD)	Ø 130 x 80	1,0	14011664

Suojapala, tanko, 6 lohkoa

Suojapala, nappi

Suojapala, donitsi

MOMENTINSUURENTAJA HX-30

Oivallinen apuväline pulttien/muttereiden asennuksessa, kun tarvitaan suurempia kiristysvoimia.

Momenttiavain liitetään sisäneliöön ($^3/_4$”) ja hylsy ulosottokaraan (1”). Momenttisuurentaja kertoo voiman 3,6 kertaiseksi.

VARASTOINTI JA TOIMITUKSET

Momentinsuurentajat varastoidaan Vantaalla. Toimitukset kaikkialle Suomeen tapahtuvat lyhyellä toimitusajalla.

Tuotenro	Nimike	Paino (kg)	Vääntökyky (Nm)	Voimakerroin
75012690	Momentinsuurentaja HX-30	7,50	3000	3,60

TYÖKALUN MITAT

Sisäneliö (E)	$^3/_4$ ”
Ulosottokara (A)	1 ”
Ulkohalkaisija (D)	95 mm
Rungon korkeus (H)	113 mm
Kokonaispituus (B)	645 mm

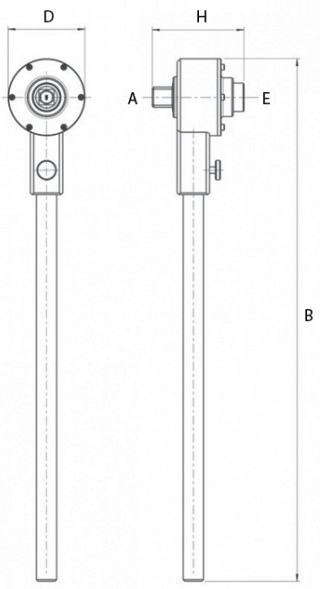

alform®
by voestalpine

LUJAT JA ULTRALUJAT RAKENNELEVYT

voestalpinen Alform-tuoteperheen lujat ja ultralujat rakennelevyt soveltuvat sellaisiin konerakenteisiin, joiden osien valmistuksessa materiaalilta vaaditaan suurta lujuutta sekä erinomaista muovattavuutta ja hitsattavuutta.

Tavanomaisia käyttökohteita ovat muun muassa puomi- ja runkorakenteet erityyppisiin nostureihin, metsä- ja maatalouskoneisiin, sekä liikkuvaan kalustoon, joissa rakenteiden painonhallinta ja lujuus ovat etusijalla.

MATERIAALI JA VALMISTUS

voestalpinen Alform-levyt valmistetaan termomekaanisella valssausmenetelmällä Linzin tehtaalla Itävallassa. Materiaalit ovat mikroseostettuja ja mikrorakenteeltaan erittäin puhtaita (alhainen rikki-, fosfori- ja typpipitoisuus). Alhainen hiilipitoisuus sekä hiiliekvivalentti takaavat materiaalille erittäin hyvät hitsausominaisuudet.

Lisätietoa osoitteesta: www.voestalpine.com/alform/en

TOIMITUKSET

Tuotteet ovat tilaustuotteita.

Nimike	Paksuus (mm)	Maksimileveys (mm)	Maksimipituus (mm)
Alform Plate 700 M	8-60	3000-3800	16000-18700
Alform plate 900 M x-treme	8-30	2500	16000
Alform plate 960 M x-treme	8-25	2500	16000
Alform 1100 M x-treme	15-25	2500	16000

durostat®
by voestalpine

KULUTUSTERÄSLEVYT

voestalpinen Durostat-kulutusteräslevyt soveltuvat erinomaisesti muun muassa kauhoihin, auroihin, lavoihin ja kuljettimiin.

MATERIAALI JA VALMISTUS

voestalpinen Durostat-tuotteet valmistetaan Linzin tehtaalla Itävallassa. Levyt ovat lujia ja mittatarkkoja sekä hyvin hitsattavia ja muovattavia.

Lisätietoa osoitteesta: www.voestalpine.com/durostat/en

TOIMITUKSET

Alla olevat mitat toimitetaan suoraan Vantaalta. Muut mitat Durostat 400, Durostat 450 ja Durostat 500 levyistä saatavilla tehdastoimituksena.

Durostat 400

Saatavilla suoraan Vantaan varastosta.

Tuotenro	Mitat mm	Paino kg	Huomautukset
75056915	1500 x 6 x 4000	288	Kovuus 400 HB
75056916	1500 x 8 x 4000	384	Kovuus 400 HB
75056917	1500 x 10 x 4000	480	Kovuus 400 HB
75056918	1500 x 12 x 4000	576	Kovuus 400 HB
75056919	1500 x 16 x 4000	768	Kovuus 400 HB
75056920	1500 x 20 x 4000	960	Kovuus 400 HB
75056922	1500 x 30 x 4000	1440	Kovuus 400 HB
75056924	1500 x 40 x 4000	1920	Kovuus 400 HB

Durostat 500

Saatavilla suoraan Vantaan varastosta.

Tuotenro	Mitat mm	Paino kg	Huomautukset
75085227	1500 x 8 x 3500	336	Kovuus 500 HB
75085228	1500 x 10 x 3500	420	Kovuus 500 HB
75085229	1500 x 12 x 3500	504	Kovuus 500 HB
75085230	1500 x 16 x 3500	672	Kovuus 500 HB
75085231	1500 x 20 x 3500	840	Kovuus 500 HB
75085233	1500 x 30 x 3500	1260	Kovuus 500 HB
75085235	1500 x 50 x 3500	2100	Kovuus 500 HB

FEDUR®
YOUR WEAR OUR CARE

KAKSIKERROKSINEN KULUTUSLEVY VAATIVIIN KOHTEISIIN

- Uniikki kaksikerroksinen rakenne
- Jopa 62 HRC kova pintakerros erinomaisella kulutuskestävyydellä
- Sitkeä ja kova perusaine hyvällä hitsattavuudella
- Tasaiset materiaaliominaisuudet
- Sileä ja siisti pinnanlaatu
- Vakiomittojen lisäksi myös mittatilauksesta

Lisätietoa osoitteesta: http://www.gcclad.com/plate/

Fedur 90

Levyn mitat 2500 x 6000mm

Paksuus (mm)	Paino (kg)	Kulutuskerroksen ja perusaineen suhde %			
		50/50	60/40	66/33	75/25
10	1177	5 mm / 5 mm			
12	1412	6 mm / 6 mm	7 mm / 5 mm		
14	1647	7 mm / 7 mm	8 mm / 6 mm		
18	2118	9 mm / 9 mm		14 mm / 5 mm	
20	2354	10 mm / 10 mm		15 mm / 5 mm	
25	2942	12,5 mm / 12,5 mm	15 mm / 10 mm	17 mm / 8 mm	
30	3530	15 mm / 15 mm		20 mm / 10 mm	22,5 mm / 7,5 mm

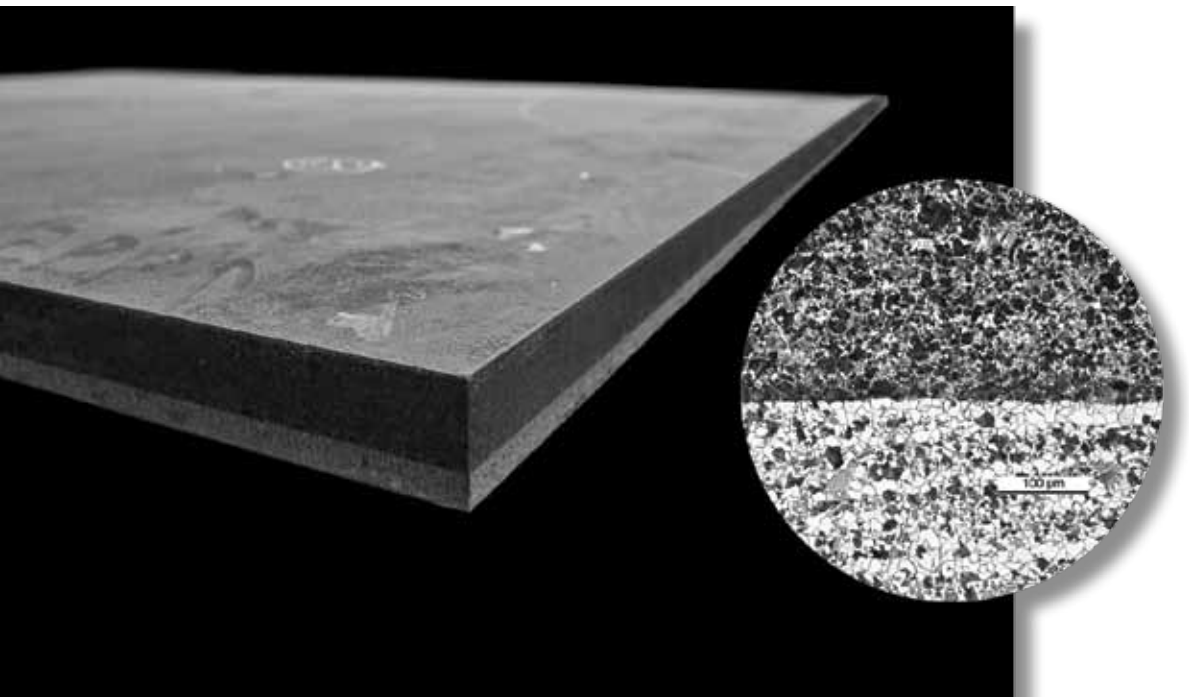

OMAT MUISTIINPANOT

www.uddeholm.fi

UDDEHOLM
a voestalpine company